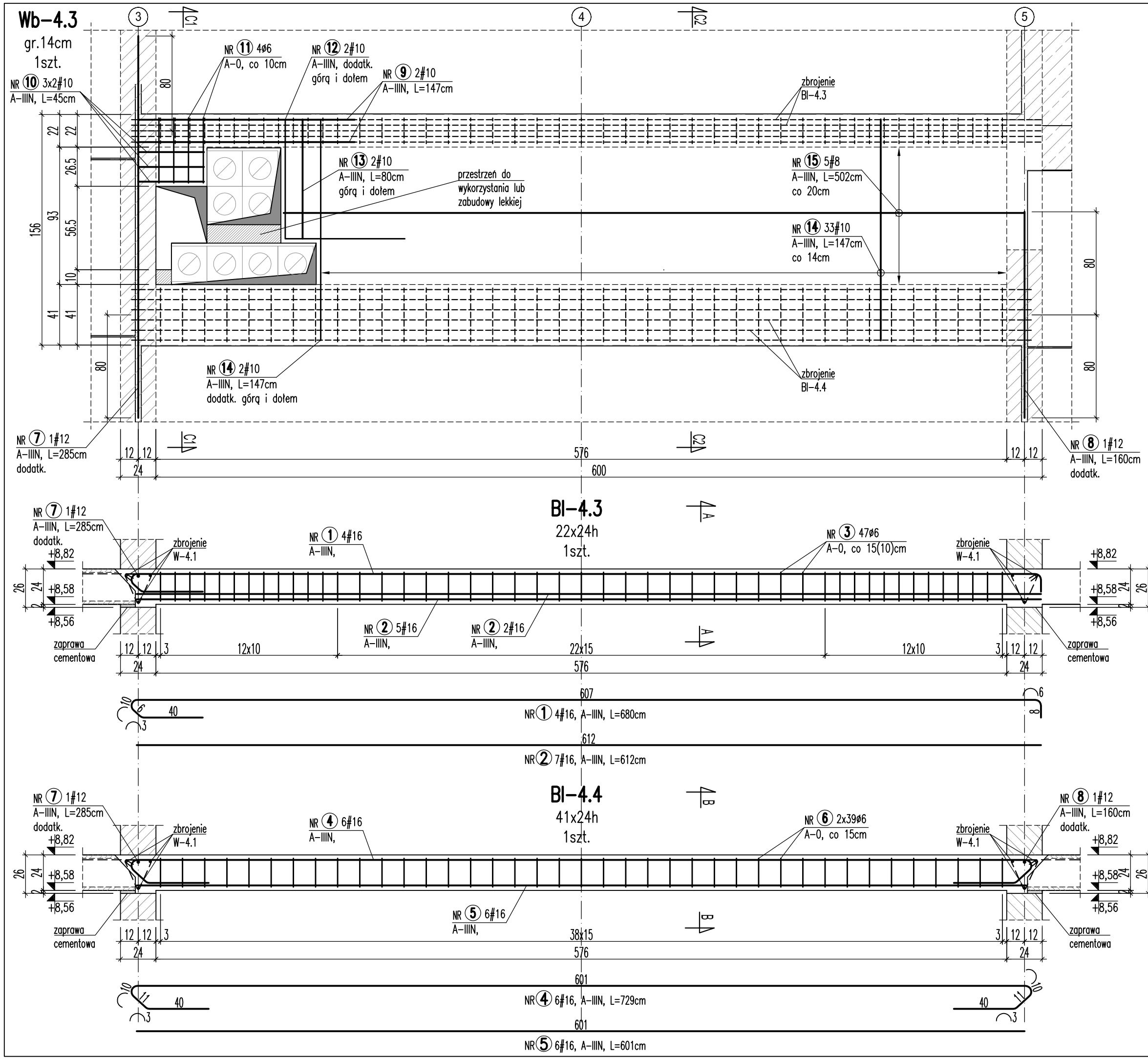

PRZEKRÓJ C1–C1

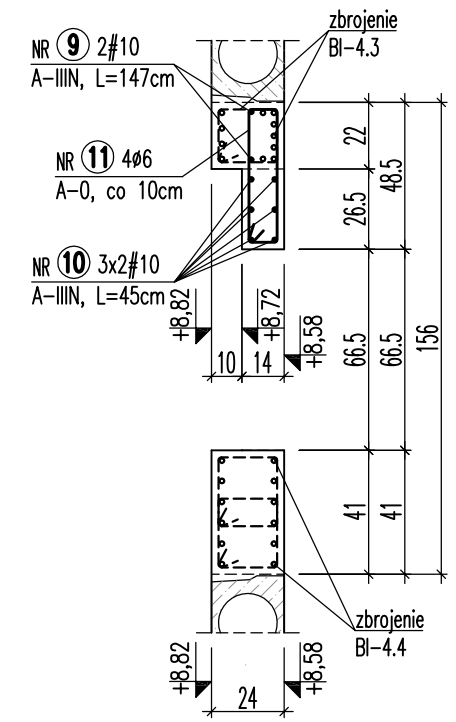

PRZEKRÓJ C2–C2

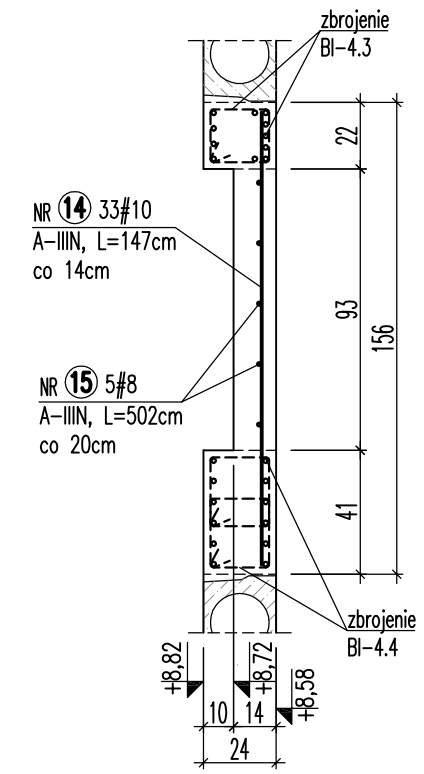

PRZEKRÓJ A–A

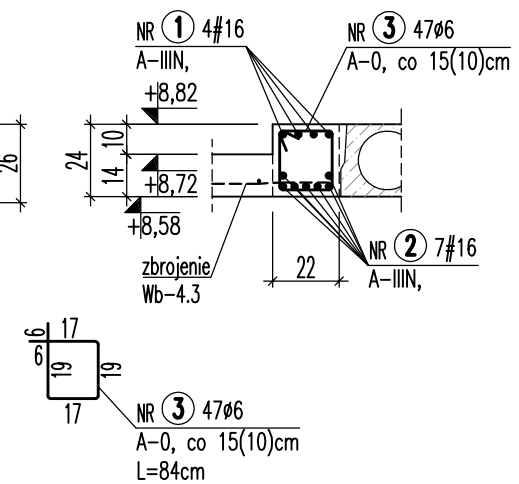

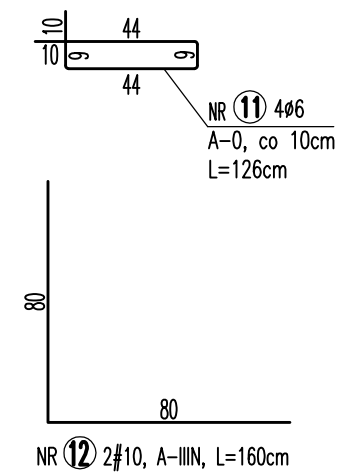

PRZEKRÓJ B–B

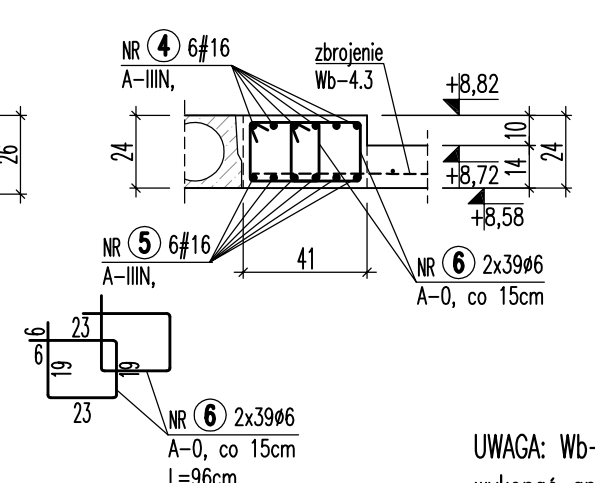

DOZBROJENIE KRAWĘDZI WOLNEJ

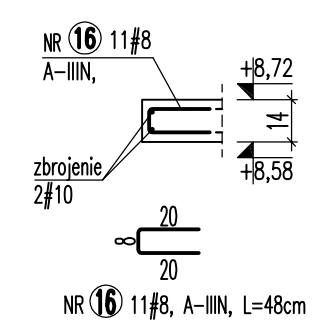

UWAGA: Wb–4.3*; BI–4.3*; BI–4.4*
wykonać analogicznie w odbiciu lustrzanym.

DETALE STROPU NAD II PIĘTREM
Wb-4.3; BI-4.3; BI-4.4
skala 1:25

UWAGI:
1. Beton: B25 (C20/25);
   Stal zbrojeniowa: A-IIIN (B500SP); A-0;
   Otulina: 2cm (do lica strzemion)
2. Prace należy prowadzić zgodnie ze Sztuką Budowlaną i z zachowaniem przepisów o Bezpieczeństwie i Ochronie zdrowia, na podstawie projektu w wykonawczego.
3. Zestawienie stali zbrojeniowej nr 7.

AMW BIURO PROJEKTÓW
mgr inż. Anna Wąchnicka
ul. Krzywa 48, 76-200 Słupsk
tel. kom.: 0 510 26 56 23
e-mail: amw.projektowanie@gmail.com

INWESTYCJA:
BUDYNEK MIESZKALNY WIELORODZINNY
2-U KL., IV KOND. + P
78-200 Białogard, ul. Konopnickiej, dz. nr 711

FAZA:
PROJEKT WYKONAWCZY ZAMIENNY

TYTUŁ RYSUNKU:
DETALE STROPU NAD II PIĘTREM
Wb-4.3; BI-4.3; BI-4.4

BRANŻA:	SKALA:
KONSTRUKCJA	1:25

PROJEKTANT - Konstrukcja:	PODPIS:
mgr inż. Anna Wąchnicka upr. nr ZAP/0020/POOK/09 do proj. bez ograniczeń w spec. konstrukcyjno-budowlanej	

SPRAWDZAJĄCY - Konstrukcja:	PODPIS:
mgr inż. Krzysztof Hein upr. nr ZAP/0056/PWOK/14 do proj. bez ograniczeń w spec. konstrukcyjno-budowlanej	

OPRACOWAŁA - Konstrukcja:	PODPIS:
mgr inż. Joanna Majewska	

DATA:	NR RYSUNKU:
WRZESIEŃ 2019r.	45