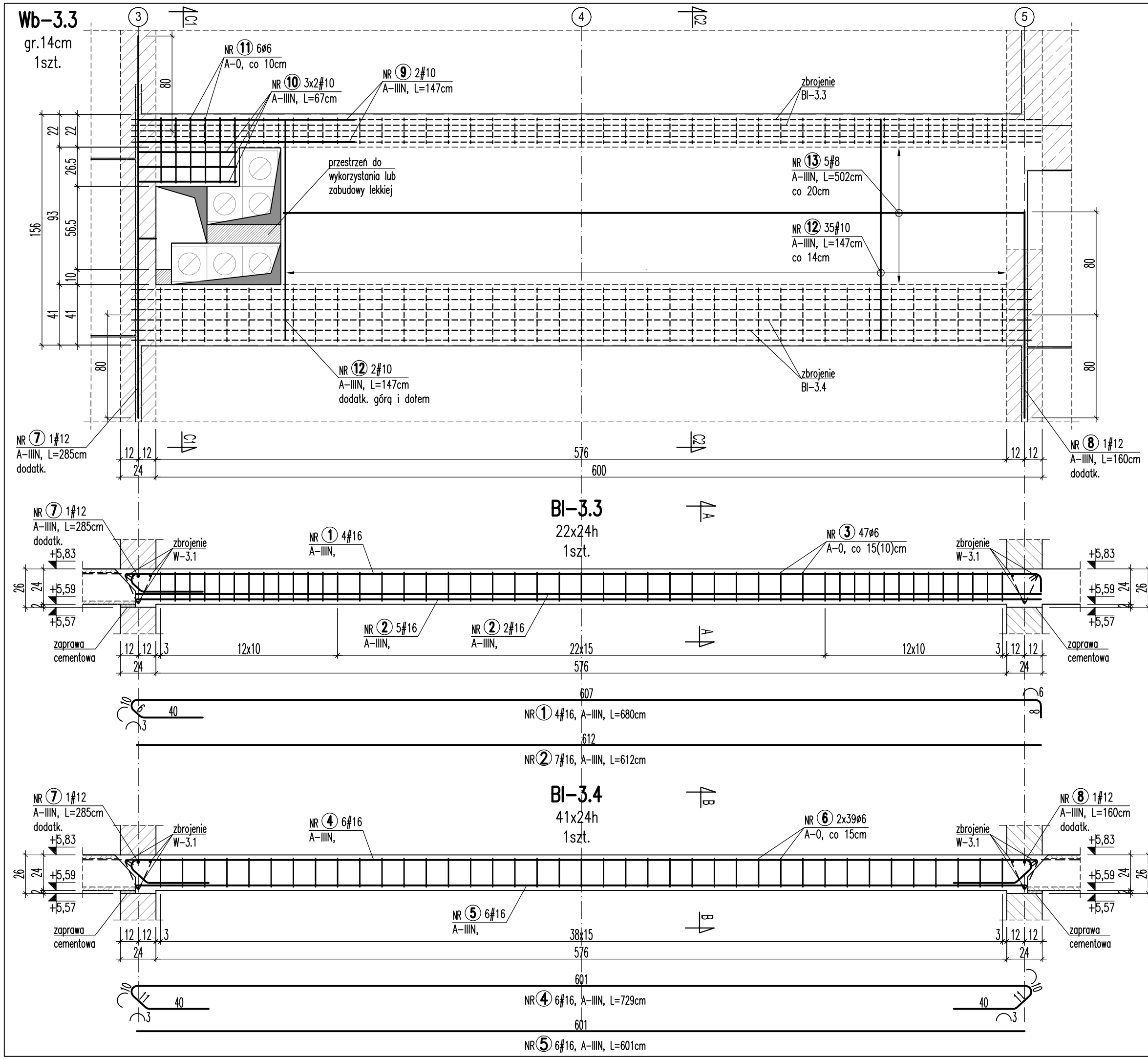

PRZEKRÓJ C1–C1

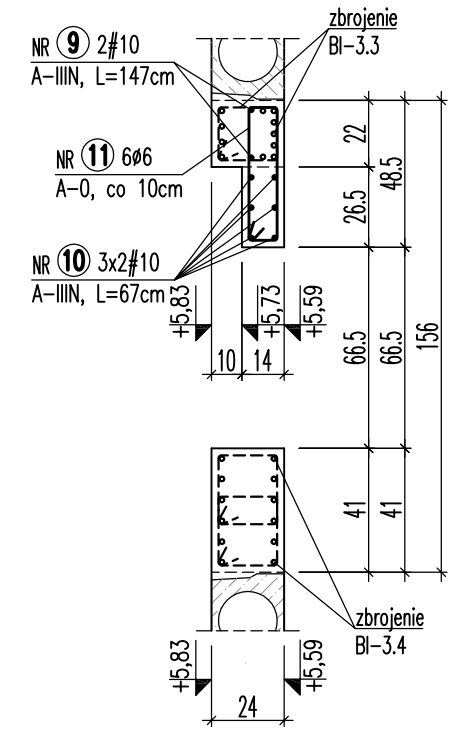

PRZEKRÓJ C2–C2

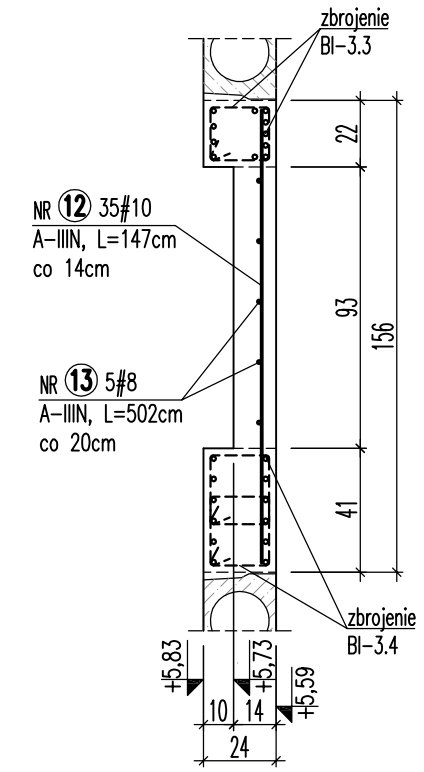

PRZEKRÓJ A–A

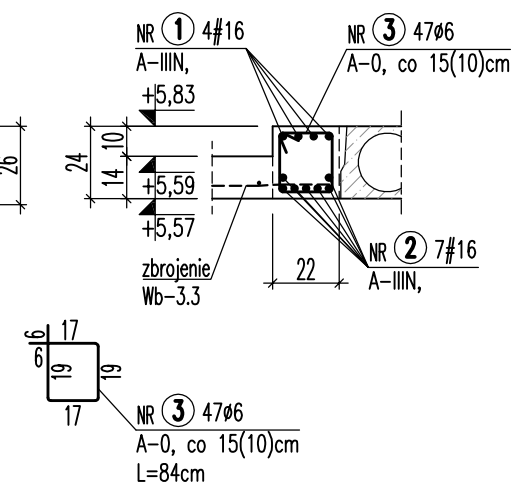

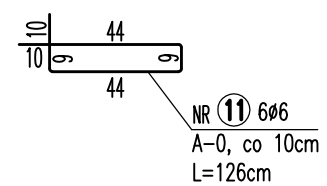

PRZEKRÓJ B–B

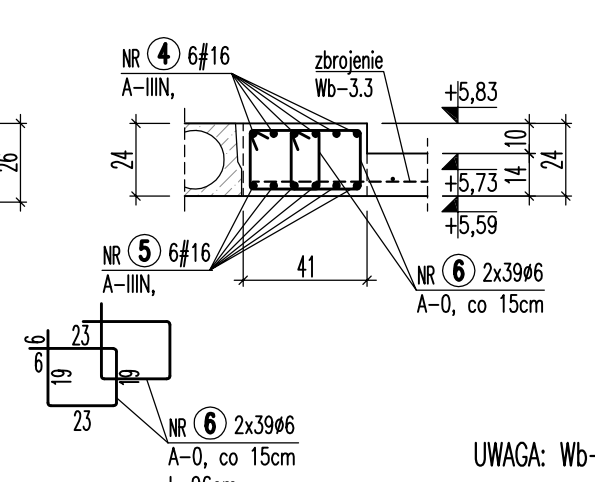

DOZBROJENIE
KRAWĘDZI WOLNEJ

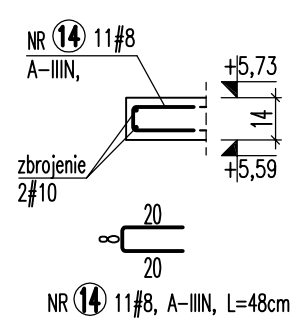

UWAGA: Wb–3.3*; Bl–3.3*; Bl–3.4*
wykonać analogicznie w odbiciu lustrzanym.

DETALE STROPU NAD I PIĘTREM
Wb-3.3; Bl-3.3; Bl-3.4
skala 1:25

UWAGI:
1. Beton: B25 (C20/25);
   Stal zbrojeniowa: A-IIIN (B500SP); A-0;
   Otulina: 2cm (do lica strzemion)
2. Prace należy prowadzić zgodnie ze Sztuką Budowlaną i z zachowaniem przepisów o Bezpieczeństwie i Ochronie zdrowia, na podstawie projektu w wykonawczego.
3. Zestawienie stali zbrojeniowej nr 7.

AMW BIURO PROJEKTÓW
mgr inż. Anna Wąchnicka
ul. Krzywa 48, 76-200 Słupsk
tel. kom.: 0 510 26 56 23
e-mail: amw.projektowanie@gmail.com

INWESTYCJA:
BUDYNEK MIESZKALNY WIELORODZINNY
2-U KL., IV KOND. + P
78-200 Białogard, ul. Konopnickiej, dz. nr 711

FAZA:
PROJEKT WYKONAWCZY ZAMIENNY

TYTUŁ RYSUNKU:
DETALE STROPU NAD I PIĘTREM
Wb-3.3; Bl-3.3; Bl-3.4

BRANŻA:	SKALA:
KONSTRUKCJA	1:25

PROJEKTANT - Konstrukcja: mgr inż. Anna Wąchnicka upr. nr ZAP/0020/POOK/09 do proj. bez ograniczeń w spec. konstrukcyjno-budowlanej	PODPIS:
SPRAWDZAJĄCY - Konstrukcja: mgr inż. Krzysztof Hein upr. nr ZAP/0056/PWOK/14 do proj. bez ograniczeń w spec. konstrukcyjno-budowlanej	PODPIS:
OPRACOWAŁA - Konstrukcja: mgr inż. Joanna Majewska	PODPIS:
DATA: WRZESIEŃ 2019r.	NR RYSUNKU: 35